小型ステッピングモータ
AA-STM15 取扱説明書

＜寸法図＞

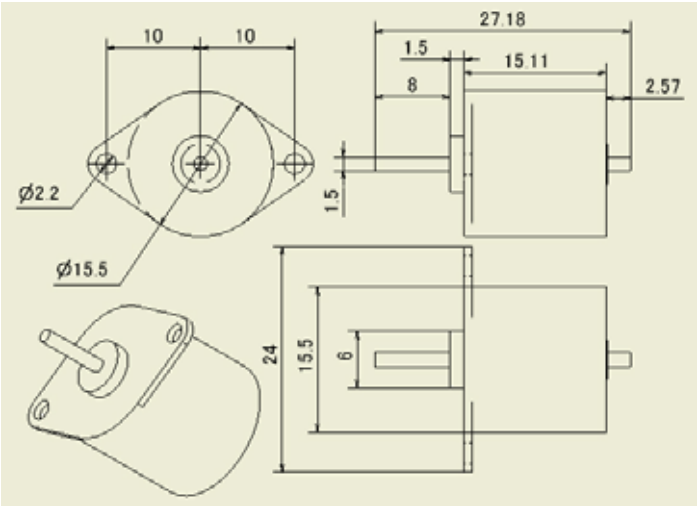

＜仕様＞

●駆動電圧	：5V
●ステップ角	：18°（20ｽﾃｯﾌﾟで一回転）
●構造	：ﾊﾞｲﾎﾞｰﾗ型
●駆動方式	：2相励起でのみ可能
●静止トルク	：39.4gfcm
●コイル抵抗	：40Ω/巻き線
●インダクタンス	：14mH/巻き線
●入力電力	：0．63W/巻き線
●駆動温度	：最大100℃
●周辺温度	：運転時-20～70℃
	：保管時-40～85℃
●絶縁抵抗	：500VDC 時で 100MΩ
●誘電体絶縁耐圧	：2秒間で 450±50VRM
●重量	：14g

＜結線図及び駆動方式＞

結線図

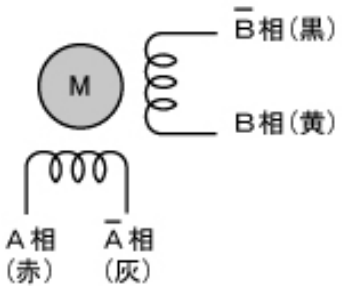

駆動方式：2相励起

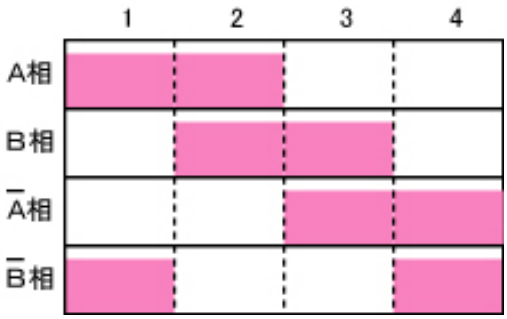

＜詳細＞

仕様、動作説明、使用事例は浅草ギ研の AA-STM15 のページに詳しく説明がありますのでこちらを参照願います。

http://www.robotsfx.com/robot/AA_STM15.html

※当製品は部品につき、初期不良以外の保証はありません。初期不良の場合は内容を記載の上、浅草ギ研まで着払いにて送付願います。

〒110-112 台東区竜泉 3-20-9 ﾌﾟﾚｼｬｽ 4F
有限会社 浅草ギ研 http://www.robotsfx.com/
商品についてのお問い合わせは asakusagiken@robotsfx.com まで